ATS1840

Zekeringenpaneel

Zekeringenpaneel

Zekeringenpaneel

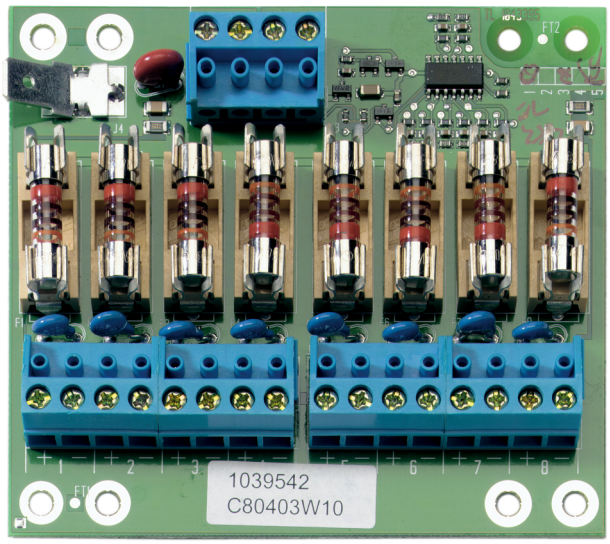

ATS1840
Zekeringenpaneel

Technische specificaties

General

Accessory group	ATS Master
Type	Modul

Als een bedrijf van innovatie behoudt Kidde Global Solutions zich het recht voor productspecificaties zonder kennisgeving te wijzigen. Ga voor de nieuwste productspecificaties online naar be.firesecurityproducts.com of neem contact op met uw verkoopvertegenwoordiger.

Last updated on 12 November 2026 - 18:57