# TVD-SNB-BB

**Achterbox voor TruVision TVD-SNB**

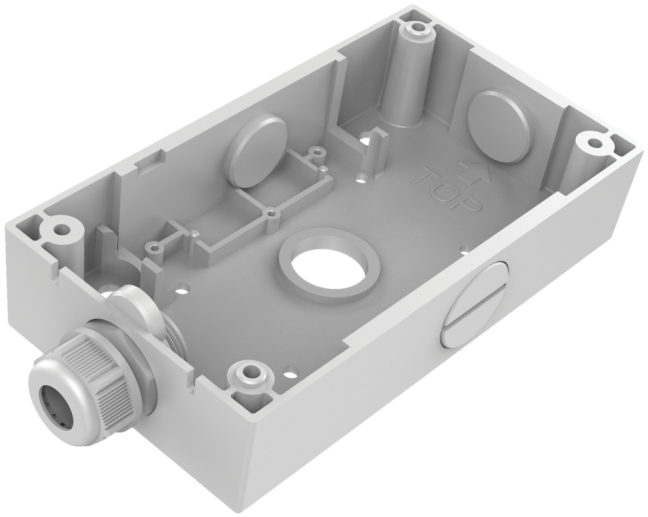

# TVD-SNB-BB

## Achterbox voor TruVision TVD-SNB

## Technische specificaties

### General

| | |
|---|---|
| Bracket type | Camera |
| Support type | TruVision mini domes |
| Bracket mounting part | Mount connection box |
| Mount type | Surface mount |

### Physical

| | |
|---|---|
| Colour | Grey (Pantone 428c) |
| Material | Aluminium |

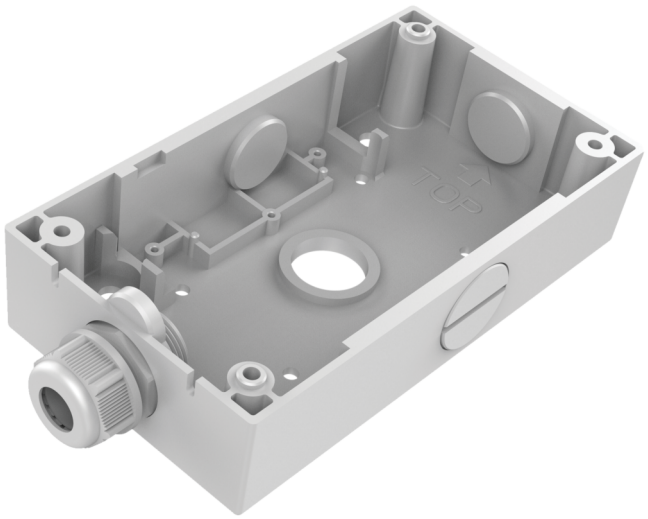


Als een bedrijf van innovatie behoudt Kidde Global Solutions zich het recht voor productspecificaties zonder kennisgeving te wijzigen. Ga voor de nieuwste productspecificaties online naar nl.firesecurityproducts.com of neem contact op met uw verkoopvertegenwoordiger.

Last updated on 12 November 2026 - 18:57