TVD-SNB-BB

TVD-SNB kopplingsdosa, inom- och utomhus

Overview

TVD-SNB-BB TruVision Back Box can be used together with either TruVision TVD-SNB or TVD-M2-WM wall-mount bracket.

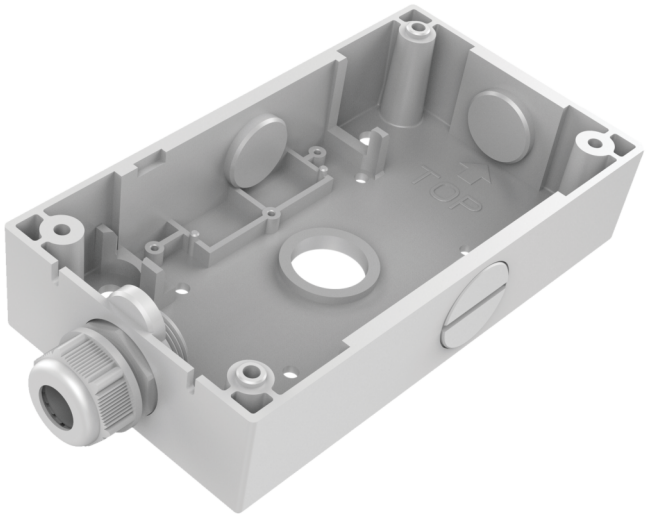

Detaljer

- Suitable for the TruVision wall brackets
- TruVision back box
- Aluminum alloy

TVD-SNB-BB

TVD-SNB kopplingsdosa, inom- och utomhus

Tekniska specifikationer

General

Bracket type	Telecamera
Support type	TruVision mini kupler
Bracket mounting part	Box di connessione
Mount type	Montaggio a superficie

Physical

Colour	Grigio (Pantone 428c)
Material	Aluminium

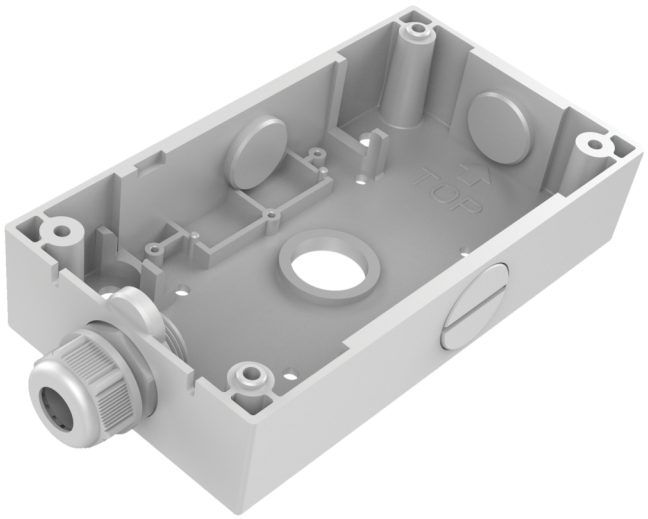

Kidde Global Solutions förbehåller sig rätten att ändra produktspecifikationer utan föregående meddelande. För de senaste produktspecifikationerna, besök se.firesecurityproducts.com online eller kontakta din försäljningsrepresentant.

Last updated on 12 November 2026 - 18:57