TVD-SNB-BB

TruVision TVD-SNB back box

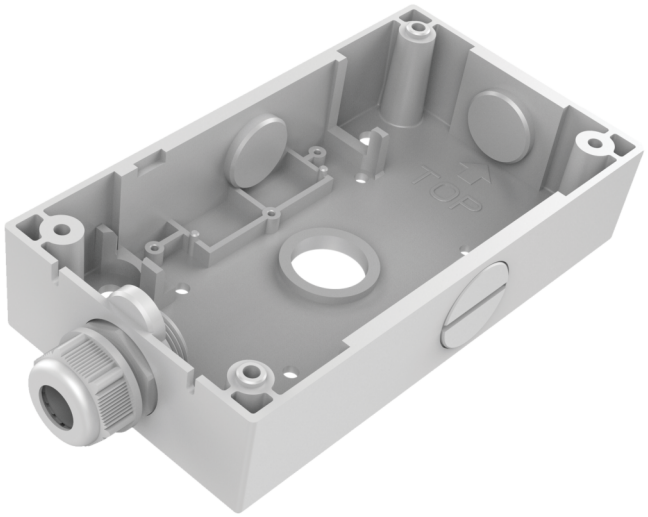

Details

- Suitable for the TruVision wall brackets
- TruVision back box
- Aluminum alloy

TVD-SNB-BB

TruVision TVD-SNB back box

Technische specificaties

General

Bracket type	Telecamera
Support type	TruVision mini kupler
Bracket mounting part	Box di connessione
Mount type	Montaggio a superficie

Physical

Colour	Grigio (Pantone 428c)
Material	Aluminium

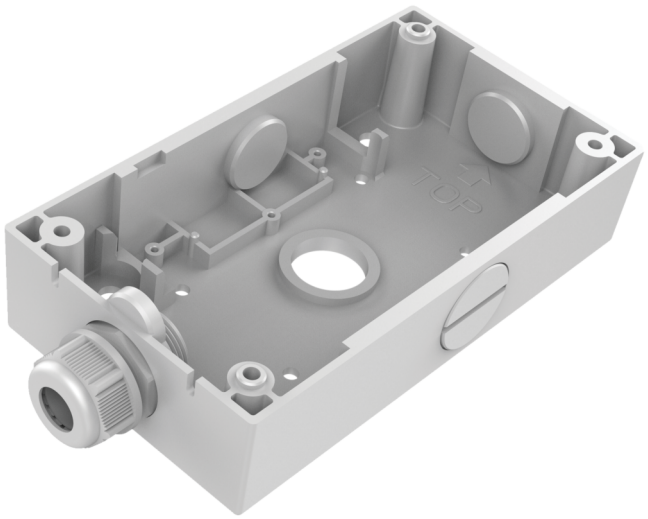

Als een bedrijf van innovatie behoudt Kidde Global Solutions zich het recht voor productspecificaties zonder kennisgeving te wijzigen. Ga voor de nieuwste productspecificaties online naar be.firesecurityproducts.com of neem contact op met uw verkoopvertegenwoordiger.

Last updated on 12 November 2026 - 18:57