ACA-CE03-100(KIT)

LHD-Kabelzubehör – Clip „Kante“ mit Hülse, (Federstahl) 3–8 mm (2/16 Zoll) – 100 Stück

Kanten-Clip

Der „Kanten“-Clip der ACA-CE-Serie dient zur Befestigung linearer Wärmesensorkabel an Metallstrukturen wie Trägern, Stahlprofilen, Winkelstangen, Randdichtungen von Schwimmdächern für Lagertanks, Schaumstoffdämmen usw. Er ist für die Montage an unterschiedlichen Stahlkonstruktionen erhältlich Dicke und bietet einen Abstand zum Sensorkabel, wodurch eine schnelle Reaktion gewährleistet wird.

Das ACA-CE03-100(KIT) kombiniert den ACA-CE03-100-Clip und die ACA-RS-100-Hülse in einem einzigen Bestellartikel für den Kundenkomfort.

Installation

Ein Befestigungsloch im Clip ermöglicht die Befestigung des Sensorkabels. Das Sensorkabel sollte mit einer Silikonhülle (ACA-RS) und einem Kabelbinder (ACA-TW) geeigneter Stärke am Clip befestigt werden.

Das Befestigungsloch kann auch die Befestigung eines Distanzstücks (I-Bracket) ermöglichen, um die Position des Sensorkabels zu verlängern.

Empfohlener Abstand: 1 m

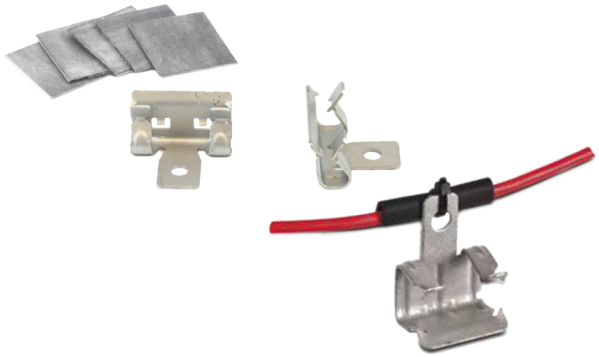

Einzelheiten

- Einfache Installation eines linearen Wärmekabels
- Zur Verwendung auf Metallkonstruktionen wie Trägern, Stahlprofilen, Winkelstangen, Randdichtungen von Schwimmdächern für Lagertanks, Schaumstoffdämmen usw.
- Hervorragende Korrosions- und Hitzebeständigkeit
- Erhältlich in Federstahl
- Erhältlich in Mengen von 100 Stück
- Lieferung mit Silikonschutzhüllen

ACA-CE03-100(KIT)

LHD-Kabelzubehör – Clip „Kante“ mit Hülse, (Federstahl) 3–8 mm (2/16 Zoll) – 100 Stück

Technische Spezifikationen

Physical

Physical dimensions	18 x 20 mm
Net weight	1.7 kg
Material (body)	Acciaio per molle

Environmental

Environment	Drinnen, Draussen

General

Menge	100
Größe (O) *	3 bis 8 mm, siehe Diagramm

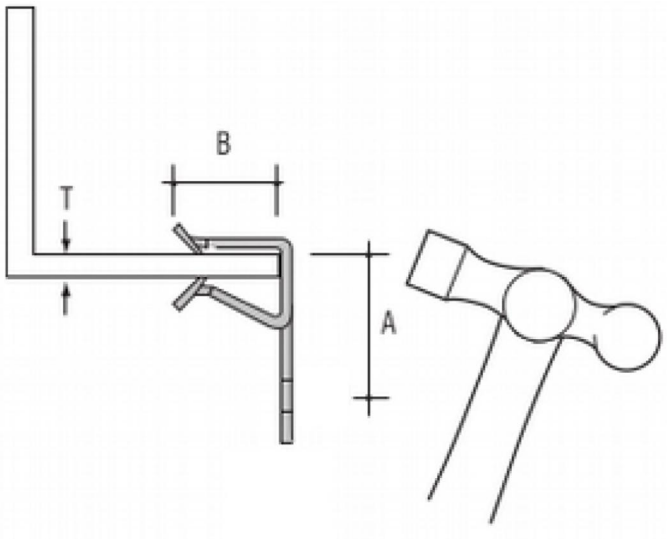

KIDDE GLOBAL SOLUTIONS

Als innovatives Unternehmen behält sich Kidde Global Solutions das Recht vor, Produktspezifikationen ohne Ankündigungen zu ändern. Für die aktuellsten Produktspezifikationen, besuchen Sie bitte de.firesecurityproducts.com online oder kontaktieren Sie bitte unsere Vertriebsmitarbeiter.