TVD-5402

Mini Dome TruVision IP Intelligente (analisi video), H.265/H.264, 3.0MPx, 2.8-12mm motorized lens, WDR, true D/N, 30m IR, Audio, Alarm, BNC, micro SD/SHDC slot, Intelligence, POE

Panoramica

Le Dome IP TruVision della serie 4, equipaggiate con la più recente tecnologia di compressione standard H.265, offrono immagini di alta definizione per il mercato della videosorveglianza. Con risoluzioni di 2, 3 e 5 megapixel, queste telecamere IP sono una soluzione flessibile per ogni esigenza di mercato. Dotate di tecnologia avanzata e capacità di analisi, offrono immagini nitide anche nelle condizioni più difficili.

Le telecamere TruVision utilizzano la tecnologia di compressione standard H.264 e/o H.265 con triplo streaming, per una facile gestione dell'utilizzo della banda. L'ottica motorizzata consente regolazioni del campo di visione e della messa a fuoco con grande precisione ed anche da remoto. I modelli dotati di tecnologia Super Low Light offrono immagini a bassissimo rumore anche in condizioni di bassa luminosità. La registrazione locale su memoria SD (non fornita), protegge i dati in caso di problemi di di rete.

Queste telecamere vanno decisamente oltre la funzione di motion detection, con funzioni come ad esempio: l'attraversamento di una linea, l'intrusione in un'area, il riconoscimento del volto, il conteggio degli oggetti, ecc. Ogni funzione di analisi video intelligente è configurabile singolarmente per aderire meglio alle esigenze operative. La funzione ROI (Region Of Interest) consente di dare priorità più alta ai dettagli della porzione dell'immagine più importante in caso di rete congestionata.



Dettagli

- Massima risoluzione: 2048 × 1536
- Risoluzione in tempo reale: 2048 × 1536 @ 25 fps
- Compatibile con gli standard aperti PSIA e ONVIF S
- Compressione H.264 e H.265 con triplo streaming
- Registrazione fino a 128GB SDHC card
- Sensore immagini CMOS 1/2.8"
- Filtro motorizzato IR Cut
- 0.008 Lux (Colore)
- Obiettivo motorizzato da 2.8 a 12mm
- Fino a 30m illuminazione IR
- Up to 120dB Wide Dynamic Range
- Face detection, Audio Exception Detection, Intrusion Detection, De-focus Detection, Region of Interest (ROI), Electronic Image Stabilization (EIS), Defog, Scene Change Detection, Cross Line Detection, Advanced Motion Detection, Region Entrance Detection, Region ExitDetection, Object Removal, Object Left Behind, Object Counting

TVD-5402

Mini Dome TruVision IP Intelligente (analisi video), H.265/H.264, 3.0MPx, 2.8-12mm motorized lens, WDR, true D/N, 30m IR, Audio, Alarm, BNC, micro SD/SHDC slot, Intelligence, POE

Specifiche tecniche

General

Technology	IP
Video standard	NTSC, PAL
Image settings	Vue du couloir, Miroir, Région d'intérêt (ROI)
Video output	BNC composite PAL / NTSC
Software compatibility	OnGuard, Prism, TruVision Navigator, TVRmobile, Logiciel de navigation

Camera

Sensor size	1 / 2.8 "
Max. resolution	3 MPX
Sensor scan	Progressif
Sensor type	CMOS

Lighting performance

WDR type	Vrai WDR
Day/night	Vrai jour / nuit
Motorized IR cut filter	Yes
Infrared (IR)	Yes

Encoding

Sub stream compression	H.264, M-JPEG
Sub stream resolutions	176 x 144 (QCIF), 352 x 288 (CIF), 704 x 576 (4CIF)

Lens

Lens type	Varifocale motorisée
Auto iris	Yes
Auto focus	Yes
Motorized zoom	Yes

Network

Integration	CGI, ONVIF, PSIA
Supported network protocols	802.1x, DDNS, DHCP, DNS, ezDDNS, FTP, HTTP, HTTPS, IPv4, IPv6, NTP, PPPoE, Qos, RTP, RTSP, SMTP, SNMP, TCP/IP, UPnP

Audio

Audio compression	G,711, G.722.1, G.726, MP2L2

Alarm I/O

Alarm inputs	1

Storage

Local storage support	Yes

Video intelligence

Alarm trigger	Mouvement, Masque de confidentialité, Sabotage
Smart event	Détection de mouvement avancée, Audio exception detection, Mise au point, Désembuage, Stabilisation d'image électronique (EIS), Détection de visage, Détection d'intrusion, Détection de passage à niveau, Comptage d'objet, Objet laissé à l'abandon, Détection de suppression d'objet, Détection d'entrée région, Détection de région de sortie, Région d'intérêt (ROI), Changement de scène

Electrical

Power supply type	VDC

Physical

Colour	Grå
Form Factor	Dome

Environmental

Vandal proof	Yes
Impact rating	IK10
Environment	Indendør

Regulatory

Compliancy	CE, FCC, Programme HALT, REACH, RoHS, UL, WEEE

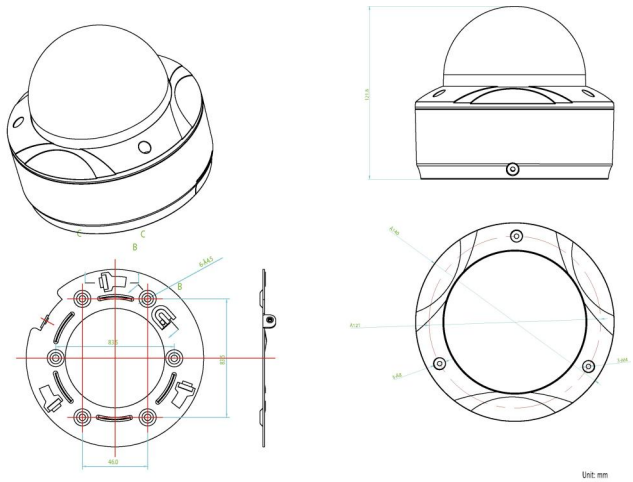

In quanto azienda in continua innovazione, Kidde Global Solutions si riserva il diritto di modificare le specifiche del prodotto senza preavviso. Per avere informazioni sempre aggiornate, visita it.firesecurityproducts.com online o contatta il tuo riferimento commerciale.

Last updated on 12 November 2026 - 18:57