S40-2SLC-10

Port SFP+ 10BaseG-LR SFP+ - 2 nitki światłowodu Single-Mode - zasięg 10km - okno 1310nm

Opis

Rodzina modułów nadajnika-odbiornika (SFP) firmy IFS została zaprojektowana z myślą o wysokiej wydajności zintegrowanej dupleksowej transmisji danych przez światłowód. Te moduły nadawczo-odbiorcze SFP są zgodne ze standardem branżowym SFP Multi-source Agreement (MSA).

Moduły nadawczo-odbiorcze IFS SFP oferują możliwość włączenia portów SFP w dowolnym sprzęcie Ethernet, który ma wbudowany interfejs SFP Mini-GBIC. Moduły te można wymieniać bez przerywania pracy urządzenia głównego.

Te moduły SFP są dostępne w konfiguracjach 100Base-FX / BX lub 1000Base-TP / FX / BX, co pozwala na użycie jednego lub dwóch światłowodów w trybie światłowodowym jednomodowym lub wielomodowym. 10 modułów Gigabit SFP +
są dostępne dla światłowodów jednomodowych i wielomodowych do użytku w przełącznikach IFS, które obsługują gniazda 10G SFP + do trunkingów przełączników szerokopasmowych i łączy komunikacyjnych.

Ponadto niektóre SFP są dostępne w wersjach o szerokiej temperaturze do stosowania w urządzeniach przemysłowych umieszczonych w trudnych warunkach.



Szczegóły

- Łącze optyczne 10G
- Zgodny z normą SFP
- Odległość transmisji do 10 km na światłowodzie jednomodowym
- Laserowy standard bezpieczeństwa klasy 1 zgodny z IEC 60825
- Gniazdo LC duplex
- Niskie rozpraszanie mocy
- Funkcja plug-and-play dla łatwej instalacji
- Hot plug
- Temperatura pracy od 0°C do + 70°C
- Wskaźnik wykrycia sygnału TTL
- Pojedynczy zasilacz 3,3 V.

S40-2SLC-10

Port SFP+ 10BaseG-LR SFP+ - 2 nitki światłowodu Single-Mode - zasięg 10km - okno 1310nm

Specyfikacja techniczna

General

Category	SFP
Port type	Single Mode
No. of fibers	2
Port speed	10G
Wavelength	1310 nm

Regulatory

Compliancy	CE, FCC

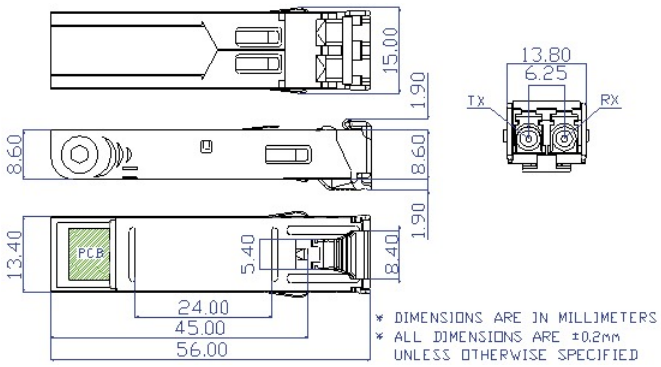

Będąc firmą innowacyjną, Kidde Global Solutions zastrzega sobie prawo do zmian w specyfikacji wyrobów bez uprzedzenia. W celu uzyskania najnowszych specyfikacji prosimy o wizytę na stronach pl/firesecurityproducts.com lub kontakt z przedstawicielem handlowym.

Last updated on 12 November 2026 - 20:20