TVGP-M01-0202-BUL-G

Câmara TruVision Bullet Smart IP 2MP, H.265+, 60 m IR, lente 2.8 a 12 mm, cinzento

Vista Geral

As câmaras TruVision bullet IP da série M utilizam a mais recente tecnologia de compressão de vídeo H.265+ para trazer imagens de alta-definição e de última geração para o mercado da videovigilância em massa. Com resoluções de vídeo de 2 Megapixel a 4K, estas câmaras IP representam um dispositivo de videovigilância flexível para responder a qualquer necessidade. Equipadas com tecnologia avançada e capacidade de processamento de sinais, capturam eficazmente vídeo em condições desafiantes.

As câmaras vão além da deteção de movimento padrão com capacidades de alarme melhoradas, incluindo deteção de cruzamento de linha, deteção de intrusão e características de deteção facial. Com a sua característica inteligente pessoa/veículo, a câmara pode ignorar movimentos irrelevantes ou eventos VCA que conduzirão automaticamente a um menor consumo de armazenamento e a uma recuperação mais rápida de eventos de vídeo relevantes.

As câmaras TruVision utilizam tecnologia de compressão H.265+ e/ou H.264 com capacidade de triple-streaming, o que facilita a gestão da utilização da largura de banda. A gravação para um cartão MicroSD local (não incluído) protege os dados em caso de perturbações na rede.



Detalhes

- Resolução máxima: 2MP (1920 x 1080)
- Lente motorizada 2.8 a 12 mm
- Classificação de pessoas/veículos
- Vídeo Inteligência: deteção de intrusão, deteção de cruzamento de linha, deteção de face
- Iluminação IR até 60 m
- Compressão H.265+
- Protocolos abertos ONVIF Profile G, S, T

TVGP-M01-0202-BUL-G

Câmara TruVision Bullet Smart IP 2MP, H.265+, 60 m IR, lente 2.8 a 12 mm, cinzento

Especificações técnicas

General

Technology	IP
Video standard	NTSC, PAL
Image settings	Flur-Ansicht, Spiegel, ROI (Region Of Interest)
Privacy masking	Yes
Software compatibility	Milestone XProtect, OnGuard, TruVision Navigator, TVRmobile, UltraView

Camera

Sensor size	1/2.8"
Max. resolution	2 MPX
Sensor scan	Progressiv
Sensor type	CMOS
Shutter time	1/3 to 1/100,000 s

Lighting performance

WDR type	Echt-WDR
WDR	120 dB
Digital noise reduction	3D DNR
Day/night	Echt Tag / Nacht
Motorized IR cut filter	Yes
Color sensitivity	Cor: 0.005 Lux @ (F1.6, AGC ON), 0 Lux com IR on
Infrared (IR)	Yes
IR range	Até 60 m
IR wavelength	850nm

Encoding

Video streams	3
Main stream compression	H.264, H.265, H.265+
Sub stream compression	H.264, H.265, MJPEG
Third stream compression	H.264, H.265
Video bit rate	32 to 8 Mbps
Main stream resolutions	1280 x 720 (XVGA), 1920 x 1080 (1080p)
Sub stream resolutions	640 x 360 (nHD), 640 x 480 (VGA)
Third stream resolutions	1280 x 720 (XVGA), 640 x 360 (nHD), 640 x 480 (VGA)
Max. resolution @ fps	1920 x 1080 @ 25/30 fps

Lens

Lens type	Varifokal motorisiert
Focal length	2.8 a 12 mm (Horizontal FoV 106.6° to 31.7°, vertical FoV 54.7° a 17.7°, diagonal FoV 130.3° a 36.4°)
f-stop	F1.6
Auto iris	No
Auto focus	Yes
Motorized zoom	Yes

Network

Network interface	RJ-45 10/100 Mbit / s selbstanpassende Ethernet-Schnittstelle
Integration	ONVIF Profil G, ONVIF Profil S, ONVIF Profile T
Supported network protocols	802.1x, Bonjour, DDNS, DHCP, DNS, FTP, HTTP, HTTPS, ICMP, IGMP, IPv4, IPv6, NTP, PPPoE, Qos, RTCP, RTP, RTSP, SMTP, SNMP, TCP/IP, UPnP

Audio

Audio compression	G.711alaw, G.711ulaw, G.722.1, G.726, MP2L2, MP3
Audio in	1 input (line in), bloco de terminais, amplitude max.: 3.3 Vpp, impedancia: 4.7 KΩ
Audio out	1 output (line out), bloco de terminais, amplitude max: 3.3 Vpp, impedancia: 100 Ω

Alarm I/O

Alarm inputs	1
Alarm outputs	1 output (max. 12 VDC, 30 mA)
Alarm I/O connection	Bloco de terminais

Storage

Local storage type	Sloct Built-in Micro SD/SDHC/SDXC card slot
Max. SD card capacity	256 GB

Video intelligence

Alarm trigger	HDD error, HDD full, Inicio de sesión ilegal, Conflicto de direcciones IP, Detección de movimiento, Red desconectada, Tamper de video
ROI	Support 1 fixed region for main stream and sub-stream
Smart event	Erweiterte Bewegungserkennung, Gesichtserkennung, Einbruchmeldetechnikserkennung, Detección de cruce de línea, Motion detection
Intelligence options	Person/vehicle detection on motion, line crossing and intrusion detection

Electrical

Operating voltage	12 VDC,1.08 A, PoE: (802.3at, 42.5 to 57 V), 0.36 to 0.27 A
Power consumption	max. 15 W

Physical

Physical dimensions	308.5 × 97.9 × 93 mm 12.2 × 3.9 × 3.7 in.
Net weight	1390 g 3.1 lb.
Shipping weight	1961 g 4.3 lb.
Colour	Grau
Form Factor	Zylinder

TVGP-M01-0202-BUL-G

Câmara TruVision Bullet Smart IP 2MP, H.265+, 60 m IR, lente 2.8 a 12 mm, cinzento

Environmental

Vandal proof	Yes
Impact rating	IK10
Environment	Draussen
Operating temperature	-30 to +60°C -22 to +140°F
Relative humidity	<95% noncondensing
IP rating	IP67

Regulatory

Compliancy	CE, FCC, REACH, RoHS, UL, WEEE

Produtos compatíveis

Categoria	Referência	Descrição
Brackets & Mounts	TVD-M-CMA	Adaptador de Canto para TruVision TVD-SNB e Câmaras Bullet TVC-IP
Brackets & Mounts	TVD-M-PMA-SS	TruVision Mastadapter (Edelstahl)

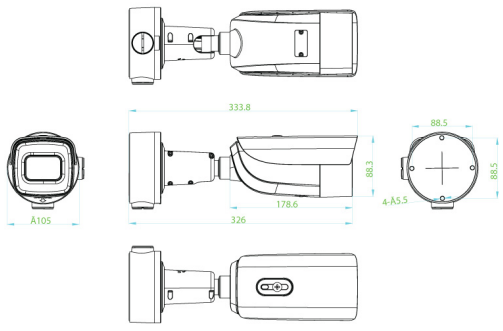

Como empresa de inovação, a Kidde Global Solutions reserva o direito de alterar as especificações do produto sem aviso prévio. Para obter informações sobre as especificações mais recentes do produto, visite pt.firesecurityproducts.com online ou contate o departamento comercial.

Last updated on 12 November 2026 - 18:57