ACA-CT-100

Clip di fissaggio a "T", confezione 100 pezzi

Generalità

La clip a "T" ACA-CT è stata progettata per poter installare correttamente il rivelatore lineare di calore (cavo termosensibile) sia per applicazioni a soffitto che a parete.

La clip è composta da una resina di polietilene a bassa densità in cui è presente l'alloggiamento idoneo per il rivelatore lineare di calore, in grado di distanziarlo di 25 mm dal punto di fissaggio della clip. Nelle applicazioni a soffitto, il distanziamento di 25 mm permette al cavo di essere investito più rapidamente da qualsiasi aumento di temperatura nell'ambiente.

Installazione semplice

La clip viene ancorata per mezzo di una vite M4 e un tassello (esclusi). Per una maggiore sicurezza viene suggerito di utilizzare una fascetta plastica per impedire che il cavo venga sfilato dalla sua sede. Una montaggio a 8 della fascetta sulla clip risulta idonea anche nelle applicazioni più gravose.

Una spaziatura di un metro tra le clip risulta idonea nei tratti rettilinei. In prossimità delle curve a 90° oppure di cambi di direzione viene suggerito di diminuire questa distanza.

Le normali applicazioni di protezione contro l'incendio prevedono che il cavo sensore (rivelatore lineare di calore) venga posato a soffitto o nella parte superiore di una parete. Questo garantisce che il sensore sia rapidamente esposto al fumo caldo di un evento incendio che si diffonde in prossimità del soffitto.



Dettagli

- Semplice installazione
- Per applicazioni a soffitto oppure a parete
- Idonea a distanziare e isolare il cavo sensore dal soffitto o da una parete
- Montaggio con una vite M4 (esclusa)
- Confezione 25 pezzi

ACA-CT-100

Clip di fissaggio a "T", confezione 100 pezzi

Specifiche tecniche

Physical

Mounting type	Clip on
Material (body)	Low density polyethylene resin

Environmental

Environment	Indoor

Regulatory

Compliancy	RoHS

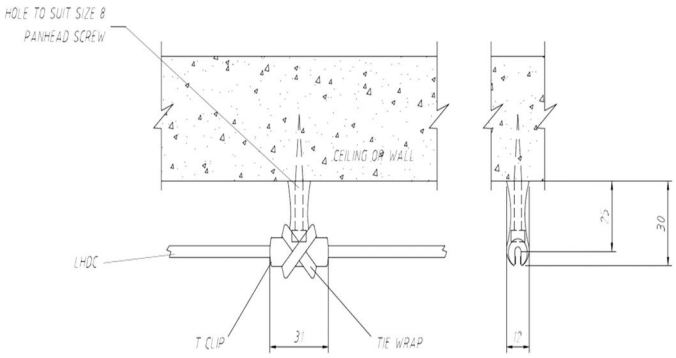

In quanto azienda in continua innovazione, Kidde Global Solutions si riserva il diritto di modificare le specifiche del prodotto senza preavviso. Per avere informazioni sempre aggiornate, visita it.firesecurityproducts.com online o contatta il tuo riferimento commerciale.

Last updated on 12 November 2026 - 18:57