TVW-BB1

Boîtier de jonction TruVision pour caméras Wedge de la série S6.

Présentation

Le boîtier de jonction TVW- BB1 pour l'intérieur et l'extérieur. Ce support peut être utilisé avec les caméras Wedge TruVision énumérées ci-dessous.

Compatible avec les caméras suivantes :

Gamme de caméras IP TruVision S6 :
TVW-5601
TVW-5602
TVW-5603
TVW-5604
TVW-5605



Détails

- Convient pour les caméras TruVision Wedge série S6
- Boîtier de jonction
- Alliage d'aluminium

TVW-BB1

Boîtier de jonction TruVision pour caméras Wedge de la série S6.

Spécifications techniques

General

Bracket type	Camera
Support type	TruVision wedge domes
Bracket mounting part	Mount connection box
Mount type	Back box
Cable management	Yes

Physical

Physical dimensions	120 x 150.74 x 37.22 (Ø 120 mm)
Colour	Grey (Pantone 428c)
Material	Aluminium

Regulatory

Compliancy	CE

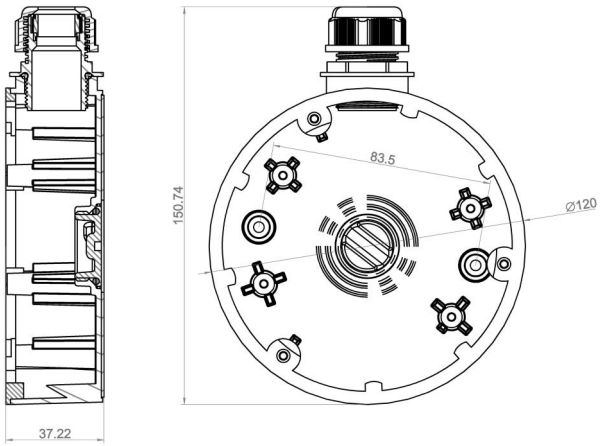

En tant que société d'innovation, Kidde Global Solutions se réserve le droit de modifier les spécifications des produits sans préavis. Pour les dernières spécifications du produit, visitez le site web fr.firesecurityproducts.com ou contactez votre représentant commercial.

Last updated on 12 November 2026 - 18:57