ACA-CT-100

LHD Kabelzubehör - Clip "T" - Anzahl 100

Allgemein

Die ACA-CT "T"-Klemme ist für die Befestigung des LHD-Sensorkabels (lineare Wärmeerkennung) vorgesehen. Sie kann als Decken- oder Wandbefestigungsschelle verwendet werden.

Die Schelle besteht aus einem Formteil aus Polyethylenharz mit niedriger Dichte und einem Schlitz, in den das Wärmesensorkabel eingelegt wird, kombiniert mit einem 25-mm-Abstandhalter. Bei Deckenanwendungen wird das Kabel durch den 25-mm-Abstand schneller einem Temperaturanstieg ausgesetzt, da er das Kabel aus der kälteren Luftschicht heraushebt, die oft an der Decke eingeschlossen ist.

Installation

Die Klemme wird mit einer Schraube und einem Dübel mit einer selbstschneidenden M8-Linsenkopfschraube befestigt. Für zusätzliche Sicherheit kann ein Kabelbinder verwendet werden, um zu verhindern, dass das Kabel aus der Klemme gezogen wird. Eine Achterkonfiguration des Kabelbinders ist hierfür ideal.

Es wird empfohlen, die Schellen in Abständen von einem Meter über die gesamte Länge des Kabels anzubringen. An 90-Grad-Biegungen oder an Stellen, an denen die Kabelführung die Richtung ändert, werden zwei Schellen in unmittelbarer Nähe verwendet.

Bei Raumschutzanwendungen ist die ideale Position für das Wärmefühlerkabel an der Decke oder an der Oberseite der Seitenwand. Dadurch wird sichergestellt, dass das Kabel bei einem eventuellen Vorfall schnell den heißen Gasen ausgesetzt ist, die sich über die Decke ausbreiten können.



Einzelheiten

- Einfache Installation von linearen Heizkabeln
- Für die Decken- oder Wandmontage
- Sorgt für Isolierung und Abstand zu Wänden und Decken
- Standard M4-Befestigungsloch
- Erhältlich in Mengen von 100 Stück

ACA-CT-100

LHD Kabelzubehör - Clip "T" - Anzahl 100

Technische Spezifikationen

Physical

Physical dimensions	30 x 12 x 31 mm (B x H x L)
Net weight	257 g
Mounting type	Clip on
Material (body)	Low density polyethylene resin

Environmental

Environment	Indoor

Regulatory

Compliancy	RoHS

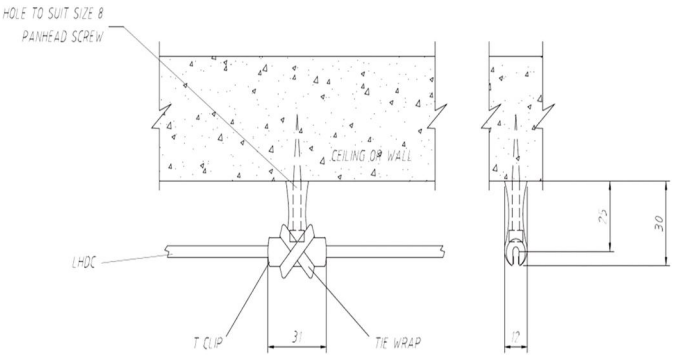

KIDDE
GLOBAL SOLUTIONS

Als innovatives Unternehmen behält sich Kidde Global Solutions das Recht vor, Produktspezifikationen ohne Ankündigungen zu ändern. Für die aktuellsten Produktspezifikationen, besuchen Sie bitte de.firesecurityproducts.com online oder kontaktieren Sie bitte unsere Vertriebsmitarbeiter.