ACA-CT-100

LHD Cable Accessory - Clip "T" - Quantity 100



ACA-CT-100

LHD Cable Accessory - Clip "T" - Quantity 100

Tekniske specifikationer

Physical

Mounting type	Clip on
Material (body)	Low density polyethylene resin

Environmental

Environment	Indoor

Regulatory

Compliancy	RoHS

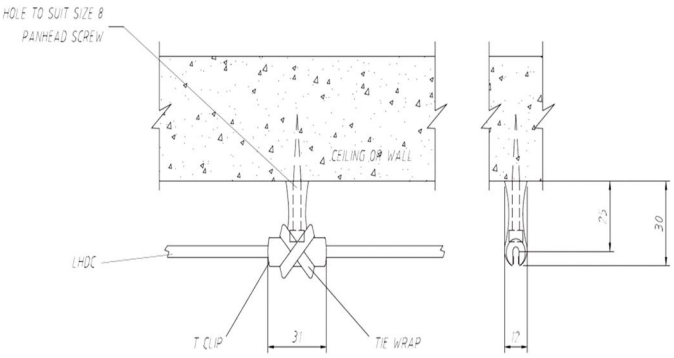

Kidde Global Solutions er et innovativt selskab og forbeholder sig ret til at ændre produktspecifikationer uden varsel. De nyeste produktspecifikationer kan du finde på dk.firesecurityproducts.com eller ved at kontakte din salgsrepræsentant hos.

Last updated on 12 November 2026 - 18:57