TVW-BB1

Base para Câmara Wedge TruVision (para câmaras wedge S6)

Overview

TVW- BB1 back box for indoor and outdoor use. The bracket can be used with the TruVision wedge cameras listed below.

Used for the following cameras:

TruVision S6 wedge range of IP cameras:
TVW-5601
TVW-5602
TVW-5603
TVW-5604
TVW-5605



Detalhes

- Suitable for TruVision S6 Wedge S6 wedge cameras
- Back box
- Aluminum alloy

TVW-BB1

Base para Câmara Wedge TruVision (para câmaras wedge S6)

Especificações técnicas

General

Bracket type	Kamera
Support type	TruVision kile kupler
Bracket mounting part	Montage-Anschlussdose
Mount type	Bagkasse
Cable management	Yes

Physical

Physical dimensions	120 x 150.74 x 37.22 (Ø 120 mm)
Colour	Grå (Pantone 428c)
Material	Aluminium

Regulatory

Compliancy	CE

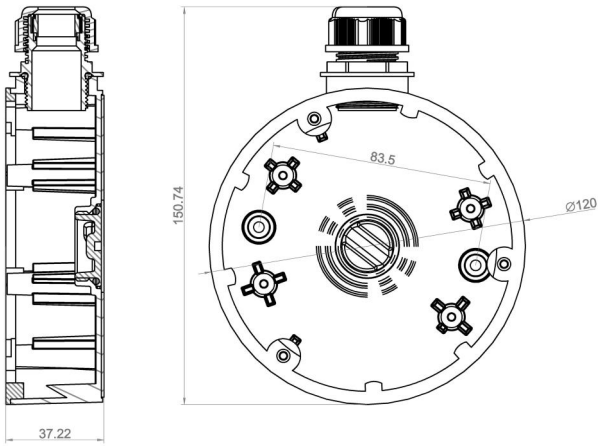

Como empresa de inovação, a Kidde Global Solutions reserva o direito de alterar as especificações do produto sem aviso prévio. Para obter informações sobre as especificações mais recentes do produto, visite pt.firesecurityproducts.com online ou contate o departamento comercial.

Last updated on 12 November 2026 - 18:57