TVW-BB1

Puszka montażowa do kamer niskoprofilowych TruVision serii 6

Opis

Puszka TVW-BB1 do użytku wewnątrz i na zewnątrz. Puszki można używać z wymienionymi poniżej kamerami niskoprofilowymi TruVision serii 6.

Do następujących modeli kamer:

Kamery niskoprofilowe serii 6 TruVision:
TVW-5601
TVW-5602
TVW-5603
TVW-5604
TVW-5605



Szczegóły

- Pasuje do kamer niskoprofilowych serii 6
- Puszka montażowa
- Stop aluminium

TVW-BB1

Puszka montażowa do kamer niskoprofilowych TruVision serii 6

Specyfikacja techniczna

General

Bracket type	Kamera
Support type	TruVision kile kupler
Bracket mounting part	Mount connection box
Mount type	Bagkasse
Cable management	Yes

Physical

Colour	Grå (Pantone 428c)
Material	Aluminium

Regulatory

Compliancy	CE

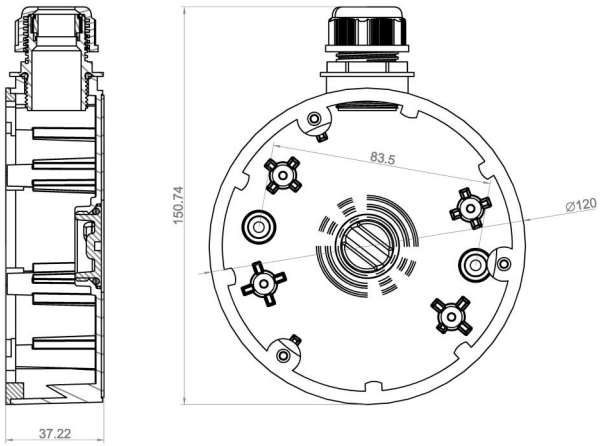

Będąc firmą innowacyjną, Kidde Global Solutions zastrzega sobie prawo do zmian w specyfikacji wyrobów bez uprzedzenia. W celu uzyskania najnowszych specyfikacji prosimy o wizytę na stronach pl/firesecurityproducts.com lub kontakt z przedstawicielem handlowym.

Last updated on 12 November 2026 - 18:57