TVW-BB1

Back Box per telecamere wedge serie 6

Overview

TVW- BB1 back box for indoor and outdoor use. The bracket can be used with the TruVision wedge cameras listed below.

Used for the following cameras:

TruVision S6 wedge range of IP cameras:
TVW-5601
TVW-5602
TVW-5603
TVW-5604
TVW-5605



Dettagli

- Suitable for TruVision S6 Wedge S6 wedge cameras
- Back box
- Aluminum alloy

TVW-BB1

Back Box per telecamere wedge serie 6

Specifiche tecniche

General

Bracket type	Kamera
Support type	TruVision kile kupler
Bracket mounting part	Fixation boîtier de connexion
Mount type	Bagkasse
Cable management	Yes

Physical

Physical dimensions	120 x 150.74 x 37.22 (Ø 120 mm)
Colour	Grå (Pantone 428c)
Material	Aluminium

Regulatory

Compliancy	CE

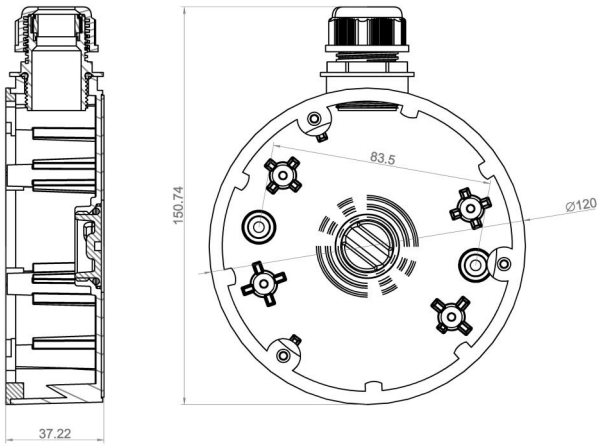

In quanto azienda in continua innovazione, Kidde Global Solutions si riserva il diritto di modificare le specifiche del prodotto senza preavviso. Per avere informazioni sempre aggiornate, visita it.firesecurityproducts.com online o contatta il tuo riferimento commerciale.

Last updated on 12 November 2026 - 18:57