EST-S186

Altavoces de instalación rápida para montaje en techo

Visión general

El altavoz EST-S186 de alarma contra incendios montado en el techo está diseñado para operaciones con altos niveles acústicos y la mayor reducción en el suministro de energía. La alta eficiencia real de banda ancha garantiza la mejor comprensión de los mensajes verbales. Sus parámetros se han seleccionado cuidadosamente para cumplir con las aplicaciones de cielo raso suspendido, tanto a una distancia estándar como considerablemente elevada del techo al piso.



Gracias a las tecnologías más avanzadas, el altavoz EST-S186 combina excelentes parámetros acústicos y una alta estética con resistencia a los daños mecánicos. Se distingue por una instalación fácil y rápida.

Los estándares de calidad y las características de audio se han confirmado a través de múltiples pruebas y ensayos que emplean instalaciones como, por ejemplo, Equipo de prueba de cámara a prueba de eco, resistencia e integridad.

El altavoz EST-S186 asegura un sonido equilibrado que es extremadamente importante en la emisión de un habla muy comprensible.

El altavoz EST-S186 se destaca gracias a su aspecto elegante. La parte del altavoz que se hace visible después de la instalación está cubierta por una pintura blanca común y estética (RAL 9003).

EST-S186 está equipado con una cúpula contra incendios estandarizada hecha de acero blando y se suministra con dos pasacables con prensaestopas de goma. La plantilla especial para el montaje de eslingas facilita la instalación rápida. Los bloques de cerámica y el cableado a prueba de fuego junto con el fusible de límite de temperatura se encuentran dentro del domo contra incendios.

La potencia nominal individual se selecciona mediante la conexión con la rama de transformador correspondiente.

El altavoz EST-S186 equipado con cúpula cortafuego y protecciones térmicas cumple en su totalidad con las normas EN 54-24. Con el fin de garantizar un 100% de consistencia con los más altos estándares de calidad, probamos nuestro altavoz siguiendo los procedimientos más meticulosos que garantizan altos parámetros de emisión de sonido, seguridad y confiabilidad.

A pesar de que nuestro altavoz está diseñado para la máxima fiabilidad en condiciones de incendio, sus parámetros acústicos y sus atractivos precios reducidos los hacen exitosos en todos y cada uno de los sistemas de megafonía.

Detalles

- Cumple con EN 54-24
- Certificado de conformidad: 1438-CPR-0671
- Cumplimiento de la norma BS5839-8 (protección térmica)
- El nivel más alto de comprensión de la comunicación verbal.
- Estética elegante
- Transformador de 6 W que permite una selección precisa de la potencia de salida del altavoz
- 100% de protección de la línea contra roturas y cortocircuitos

EST-S186

Altavoces de instalación rápida para montaje en techo

Especificaciones técnicas

Physical

Dimensiones físicas	175 x 75 mm (Ø x H) Ø 150 mm (Recorte)
Color	Weiß (RAL 9003)
Tipo de Montaje	Federklemme
Posición de montaje	Decke
Material de la carcasa	ABS

Eléctricas

Tomas línea 100 V según EN 54-24, W	6 / 3 / 1.5 / 0.75
Tomas línea 70 V, W	3 / 1.5 / 0.75 / 0.375
Impedancia del transformador, Ω 100 V	1667 / 3333 / 6667 / 13333
Impedancia del controlador	8 Ω
Rango de frecuencia efectivo	120 – 20000 Hz
Sensibilidad a 4 m, 1 W	79 dB
SPL a 4 m, potencia nominal	86 dB
SPL a 1 m, 1 W, ancho de banda de la señal de prueba 300 Hz - 6 kHz	91 dB
SPL a 1 m, potencia nominal, ancho de banda de la señal de prueba 300 Hz - 6 kHz	99 dB
Dispersión a 500 Hz / 1 kHz / 2 kHz / 4 kHz, [°]	180 / 180 / 150 / 90

Medioambiental

Tipo medioambiental / Índice de protección	A / IP21C

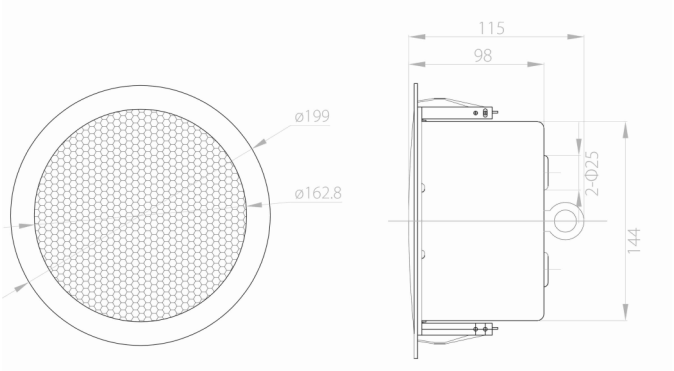

EDWARDS
Built for Resilience

Como empresa innovadora, Kidde Global Solutions se reserva el derecho de modificar las especificaciones de los productos sin previo aviso. Para conocer las últimas especificaciones de los productos, visite la Web de es.firesecurityproducts.com o póngase en contacto con su comercial.

Last updated on 12 November 2026 - 18:57