EST-S186

Deckeneinbaulautsprecher - inkl. Feuertopf - 6W, 100V, 180mm, Weiß, EN54-24

Übersicht

Der Deckenlautsprecher EST-S186 ist für den Betrieb bei hohen akustischen Pegeln und höchster Reduzierung der Stromversorgung konzipiert. Der hohe Wirkungsgrad des Breitbandlautsprechers gewährleistet die beste Verständlichkeit verbaler Nachrichten. Seine Parameter wurden sorgfältig ausgewählt, um Anwendungen an abgehängten Decken sowohl bei Standardabständen als auch bei beträchtlich erhöhten Abständen zwischen Decke und Boden gerecht zu werden.

Dank fortschrittlichster Technologien verbindet der Lautsprecher EST-S186 hervorragende akustische Parameter und hohe Ästhetik mit Widerstandsfähigkeit gegen mechanische Beschädigungen. Er zeichnet sich durch einfache und schnelle Installation aus.

Qualitätsstandards und Audioeigenschaften wurden durch Tests und Versuche in einer echofreien Kammer, Widerstands- und Integritätsprüfgeräten sowie Kammern zur Prüfung der Witterungs- und Luftfeuchtigkeitsbeständigkeit bestätigt.

Der Lautsprecher EST-S186 gewährleistet einen ausgewogenen Klang, was bei der Übertragung von hoch verständlicher Sprache äußerst wichtig ist.

Der EST-S186 fällt durch sein elegantes Aussehen auf. Die sichtbare Lautsprecherabdeckung ist mit der Farbe weiß (RAL 9003) versehen. Der Deckenlautsprecher kann gegen Aufpreis in jeder gewünschten RAL-Farbe lackiert werden.

Der EST-S186-Lautsprecher mit Feuertopf aus Metall, Keramikblock und Thermosicherung entspricht vollständig der Norm EN 54-24. Um eine 100% ige Übereinstimmung mit den höchsten Qualitätsstandards zu gewährleisten, testen wir unsere Lautsprecher nach den genauesten Verfahren, die hohe Parameter für Schallemission, Sicherheit und Zuverlässigkeit gewährleisten. Der Feuertopf verhindert die Sogwirkung des Kamineffekts bei abgehängten Decken im Brandfall, nach etwaigem Durchbrennen der Lautsprechermembrane.

Trotz der Tatsache, dass unsere Lautsprecher für höchste Zuverlässigkeit unter Brandbedingungen ausgelegt sind, sind sie aufgrund ihrer akustischen Parameter und ihres attraktiven niedrigen Preises in allen Beschallungssystemen erfolgreich.



Einzelheiten

- Zertifiziert nach EN 54-24
- Exzellente Sprachverständlichkeit und hoher Wirkungsgrad
- Elegantes und zeitloses Design
- Konformitätsbescheinigung: 1438-CPR-0671
- Übereinstimmung mit der Norm BS5839-8 (Thermosicherung)
- 6-W-Transformator, der eine präzise Auswahl der Lautsprecherausgangsleistung ermöglicht
- 100% iger Schutz der Leistung vor Unterbrechungen und Kurzschlüssen
- Montagefreundlich, inklusive Feuertopf

EST-S186

Deckeneinbaulautsprecher - inkl. Feuertopf - 6W, 100V, 180mm, Weiß, EN54-24

Technische Spezifikationen

Physical

Abmessungen	175 x 75 mm (Ø x H) Ø 150 mm (Deckenausschnitt)
Farbe	Weiß (RAL 9003)
Montage	Federklemme
Montageposition	Decke
Gehäusematerial	ABS

Elektrische Eigenschaften

Nennbelastbarkeit 100V-Übertrager gemäß EN 54-24, W	6 / 3 / 1.5 / 0.75
Nennbelastbarkeit 70V-Übertrager, W	3 / 1.5 / 0.75 / 0.375
Impedanz, Ω 100 V	1667 / 3333 / 6667 / 13333
Nennimpedanz	8 Ω
Effektiver Frequenzbereich	120 – 20000 Hz
Empfindlichkeit bei 4 m, 1 W	79 dB
SPL bei 4 m, Nennbelastbarkeit, dB	86 dB
SPL bei 1 m, 1 W, Test Signal 300 Hz – 6 kHz	91 dB
SPL bei 1 m, Nennbelastbarkeit, dB, Test Signal 300 Hz – 6 kHz	99 dB
Abstrahlwinkel bei 500 Hz / 1 kHz / 2 kHz / 4 kHz, [°]	180 / 180 / 150 / 90

Umgebungseigenschaften

Umgebungstyp, CNBOP / A / IP21C IP- Schutzklasse gemäß EN 54-24	

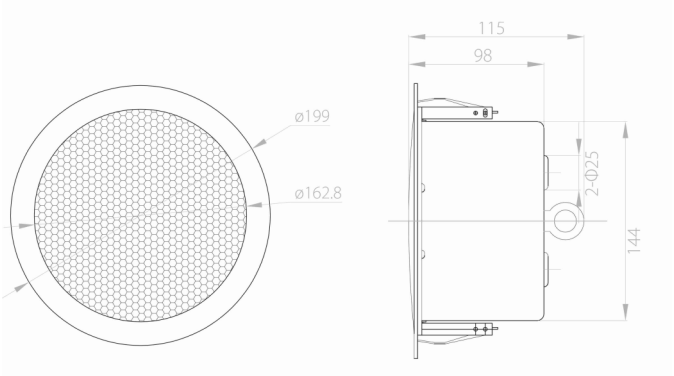

EDWARDS
Built for Resilience

Als innovatives Unternehmen behält sich Kidde Global Solutions das Recht vor, Produktspezifikationen ohne Ankündigungen zu ändern. Für die aktuellsten Produktspezifikationen, besuchen Sie bitte de.firesecurityproducts.com online oder kontaktieren Sie bitte unsere Vertriebsmitarbeiter.