TVW-BB1

TruVision Wedge Kamera Anschlussdose (verwendet mit der S6-Serie Wedge Kameras)

Allgemein

TVW-BB1 Anschlussdose für den Innen- und Außenbereich. Die Halterung kann mit den unten aufgeführten TruVision-Wedge-Kameras verwendet werden.

Passend für folgende Kameras

TruVision S6 IP Wedge-Kameras:
TVW-5601
TVW-5602
TVW-5603
TVW-5604
TVW-5605



Einzelheiten

- Passend für TruVision S6 Wedge Kameras
- Anschlussdose
- Aluminum-Legierung

TVW-BB1

TruVision Wedge Kamera Anschlussdose (verwendet mit der S6-Serie Wedge Kameras)

Technische Spezifikationen

General

Bracket type	Kamera
Support type	TruVision kile kupler
Bracket mounting part	Montage-Anschlussdose
Mount type	Bagkasse
Cable management	Yes

Physical

Physical dimensions	120 x 150.74 x 37.22 (Ø 120 mm)
Colour	Grå (Pantone 428c)
Material	Aluminium

Regulatory

Compliancy	CE

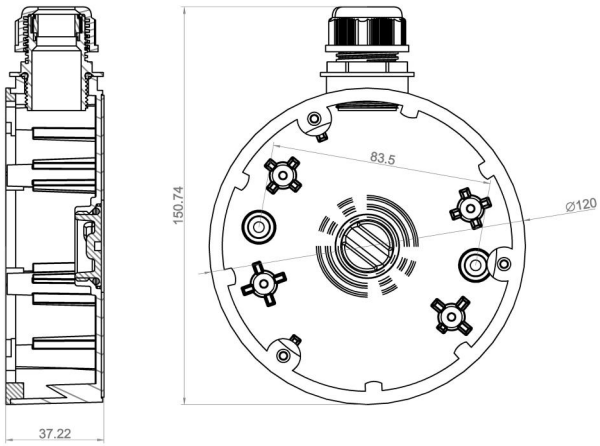

Als innovatives Unternehmen behält sich Kidde Global Solutions das Recht vor, Produktspezifikationen ohne Ankündigungen zu ändern. Für die aktuellsten Produktspezifikationen, besuchen Sie bitte de.firesecurityproducts.com online oder kontaktieren Sie bitte unsere Vertriebsmitarbeiter.